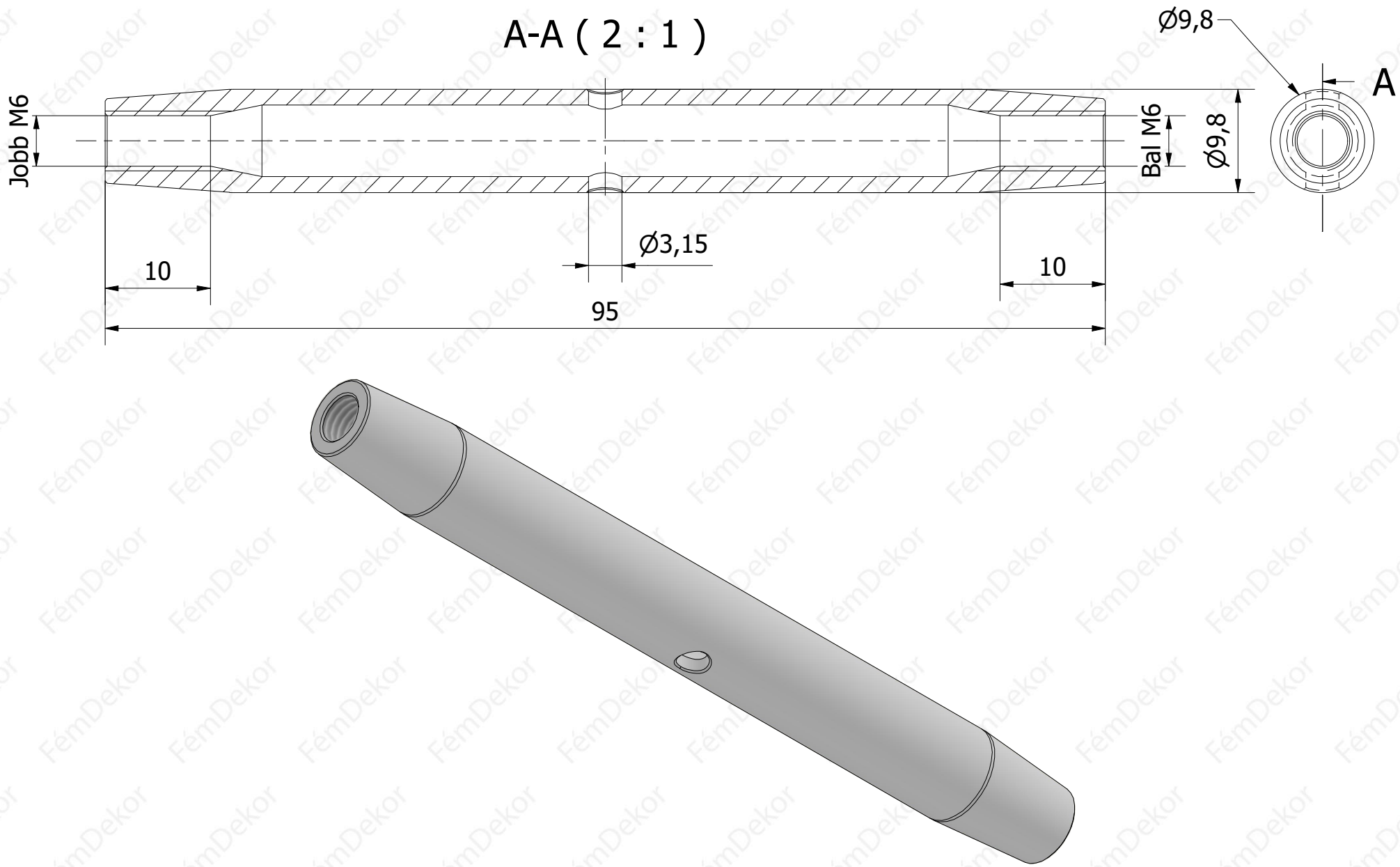
A-A (2 : 1)
Jobb M6
Bal M6
Ø9,8
Ø9,8
A
Ø3,15
10
10
95