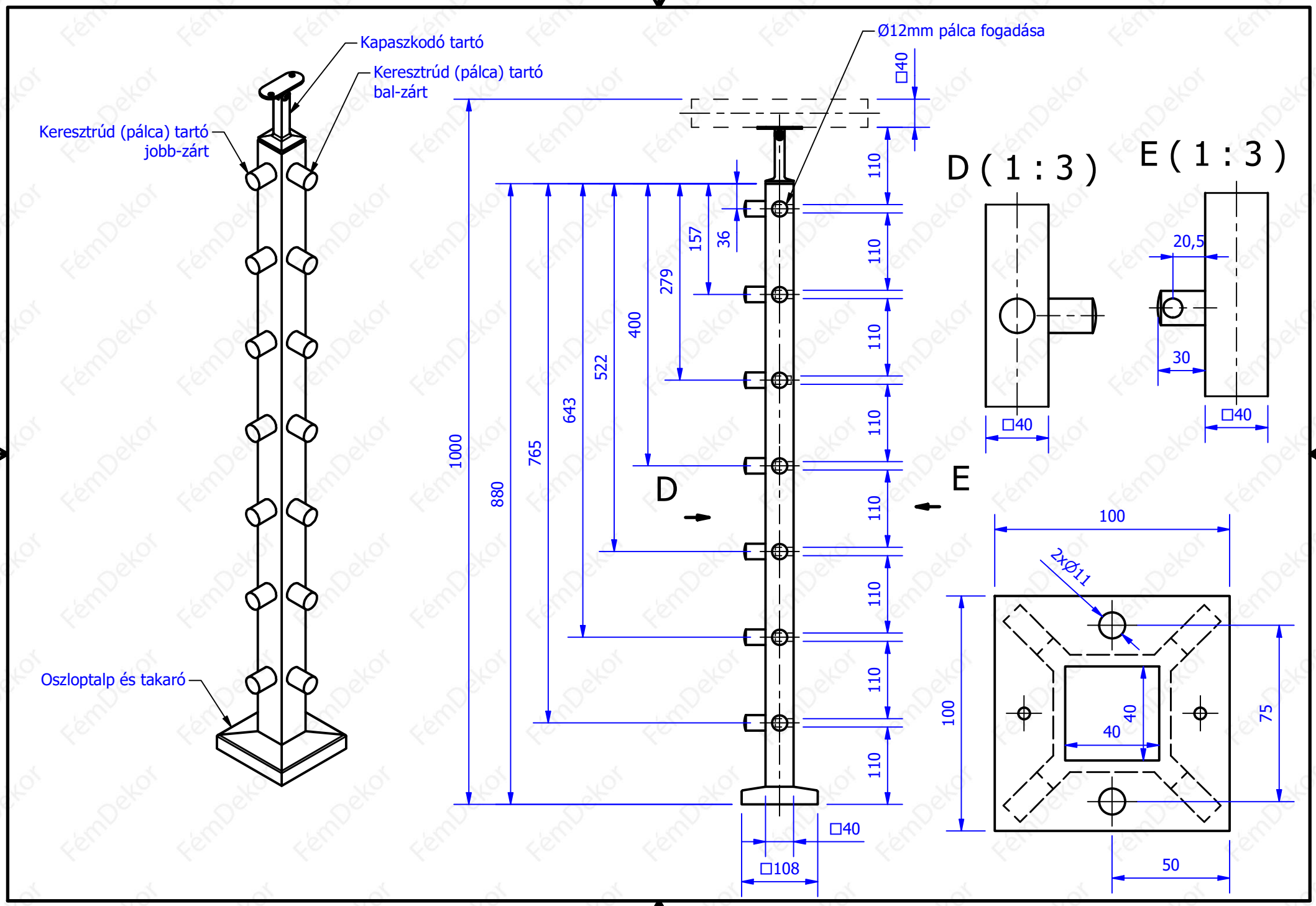
Kapaszkodó tartó
Keresztrúd (pálca) tartó
bal-zárt
Keresztrúd (pálca) tartó
jobb-zárt
Oszloptalp és takaró
Ø12mm pálca fogadása
□40
110
110
110
110
110
110
110
110
157
36
279
400
522
643
765
880
1000
D
E
□40
□108
D (1 : 3)
□40
E (1 : 3)
20,5
30
□40
100
2xØ11
100
40
40
75
50