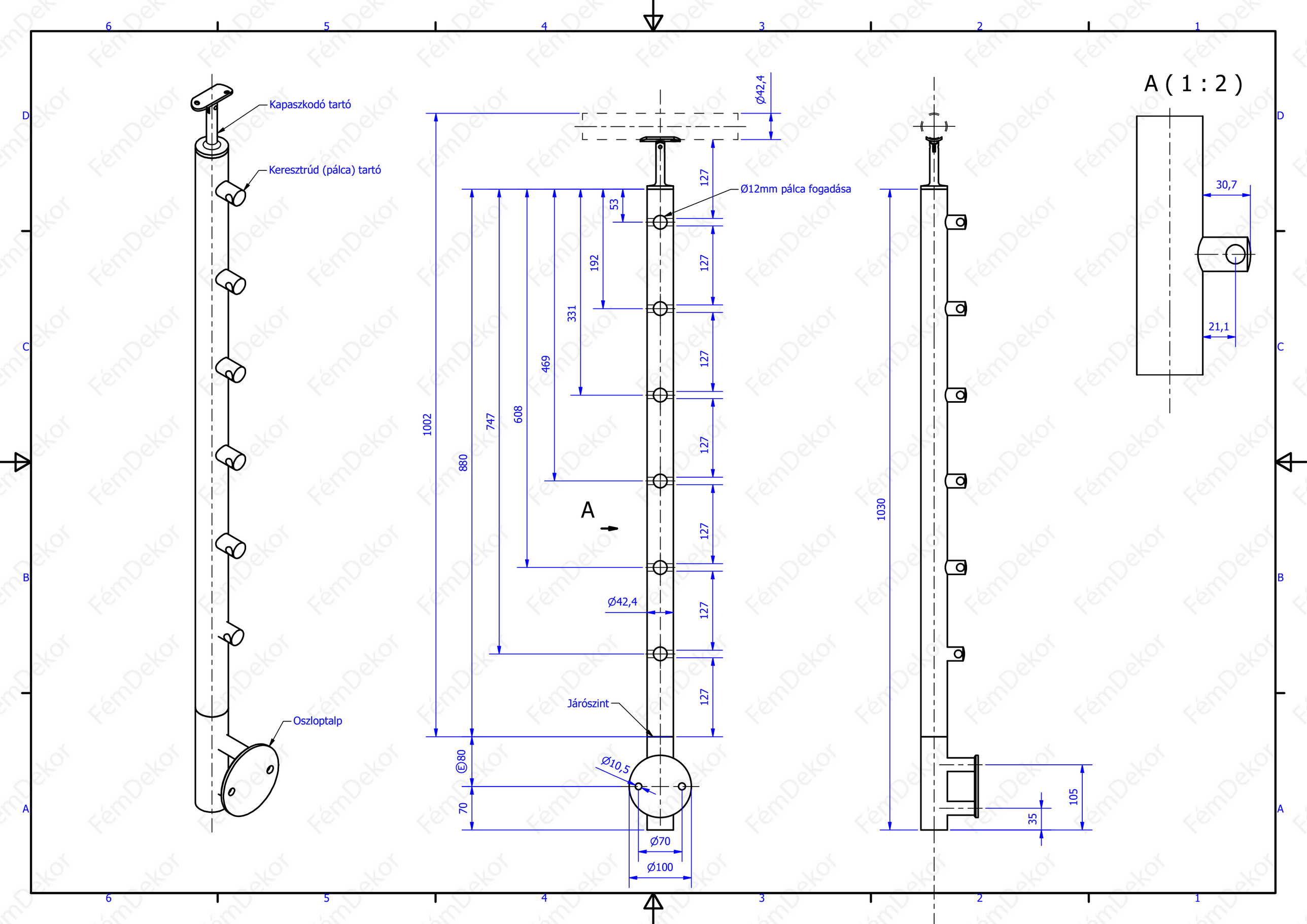

Kapaszkodó tartó
Keresztrúd (pálca) tartó
Oszloptalp
Ø42,4
Ø12mm pálca fogadása
127
53
192
331
469
608
747
880
1002
A
Ø42,4
Járószint
Ø10,5
80
70
Ø70
Ø100
1030
105
35
A (1 : 2)
30,7
21,1